TECHNICKÉ PODMIENKY UMIESTNENIA VODOMERNEJ ŠACHTY (VŠ) a REVÍZNEJ ŠACHTY (RŠ)

Vzor vodomernej šachty – vybudovať max. 1,0 m za hranicou pozemku (kóty v cm)

REZ PÔDORYS

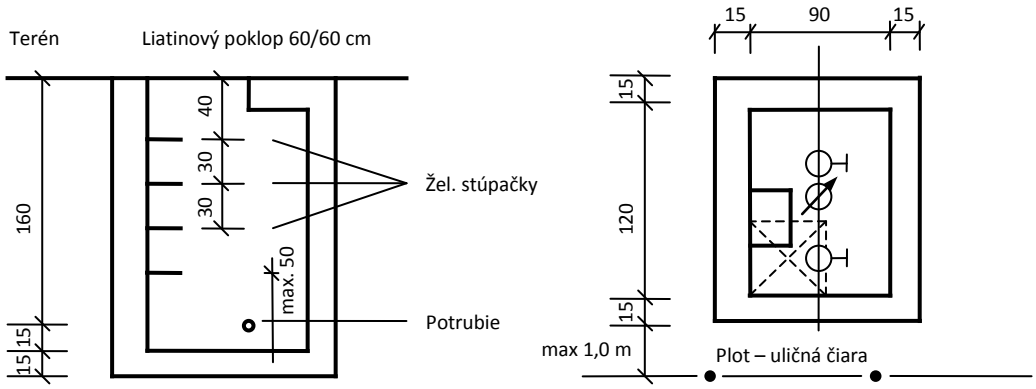

Minimálne vnútorné rozmery VŠ:	dĺžka:	1,20 m		priemer:	1,00 m
	šírka:	0,90 m	alebo pre valec:	výška:	1,60 m
	výška:	1,60 m			

Minimálny priemer RŠ: 0,40 m

- šachta musí byť vodotesná, nesmú cez ňu viesť žiadne iné podzemné vedenia
- minimálna vzdialenosť šachty od hranice susedného pozemku musí byť 1 m
- maximálna vzdialenosť od hranice s verejným pozemkom môže byť 1,0 m (ak je predzáhradka, šachtu umiestniť do nej)
- ak namiesto stúpačiek použijete oceľový rebrík, nesmie byť tento snímateľný
- rozmery šachty nemožno zmenšiť
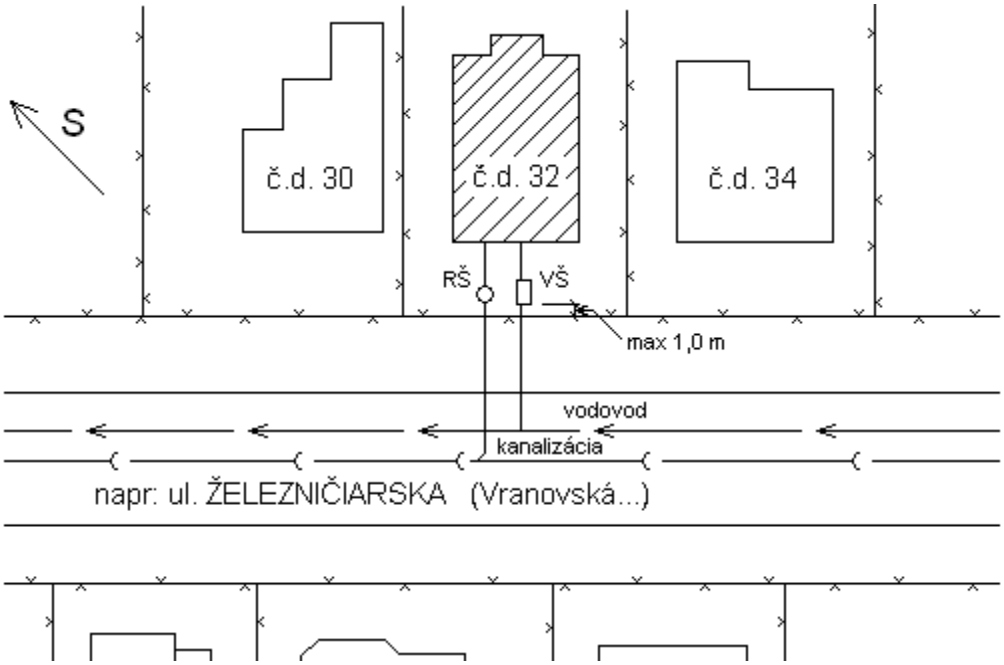
Umiestnenie VŠ, RŠ: